DREHTECHNIK GmbH RIEDIGER

1 SOLO

einfach genial –
genial einfach
simply genious

Anwendungsbeispiele: ***application examples:***

A

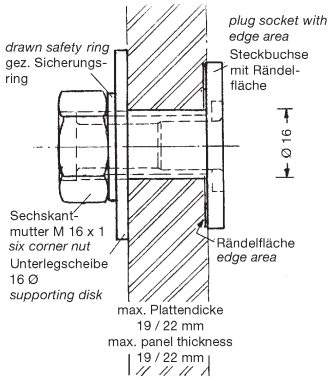

C

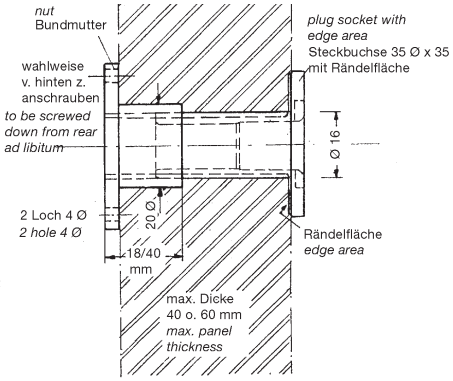

D

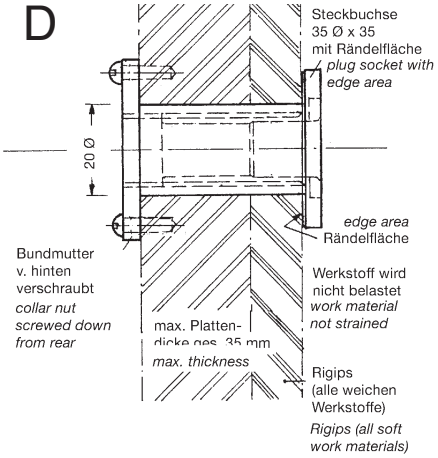

E

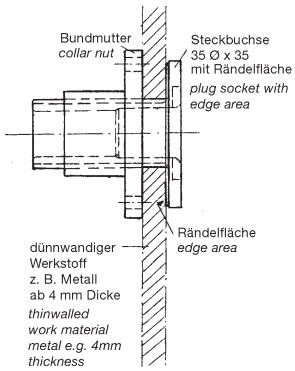

F

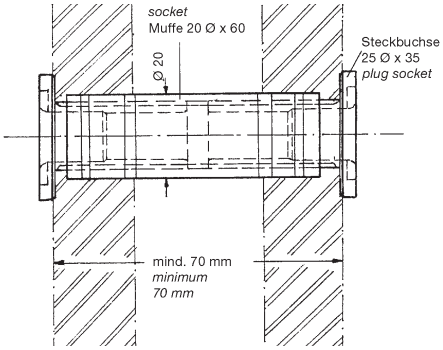

G

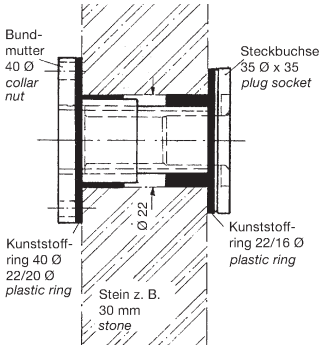

H1

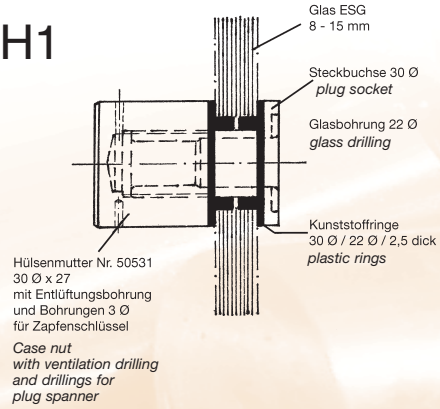

I

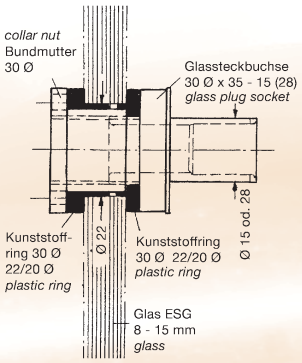

Anwendungsbeispiel für B.Nr. 12003, Glassteckbuchsensystem SOLO, einseitig

application example for B.Nr. 12003, SOLO plug socket system for glass, one-sided

Anwendungsbeispiel / *application example* zu **K**/*to* ***K***:

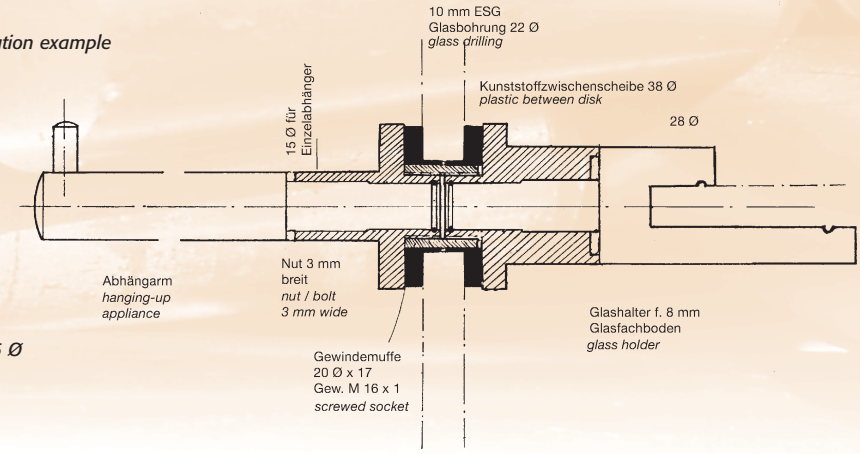

für **B.Nr. 13001**, Glassteckbuchse, Schaft 15 Ø

for ***B.Nr. 13001***, *plug socket for glass, shaft 15 Ø*

für **B.Nr. 13003**, Glassteckbuchse, Schaft 28 Ø

for ***B.Nr. 13003***, *plug socket for glass, shaft 28 Ø*